Montāžas instrukcija

NoFrost kombinētajiem ledusskapjiem ar saldētavām

LV

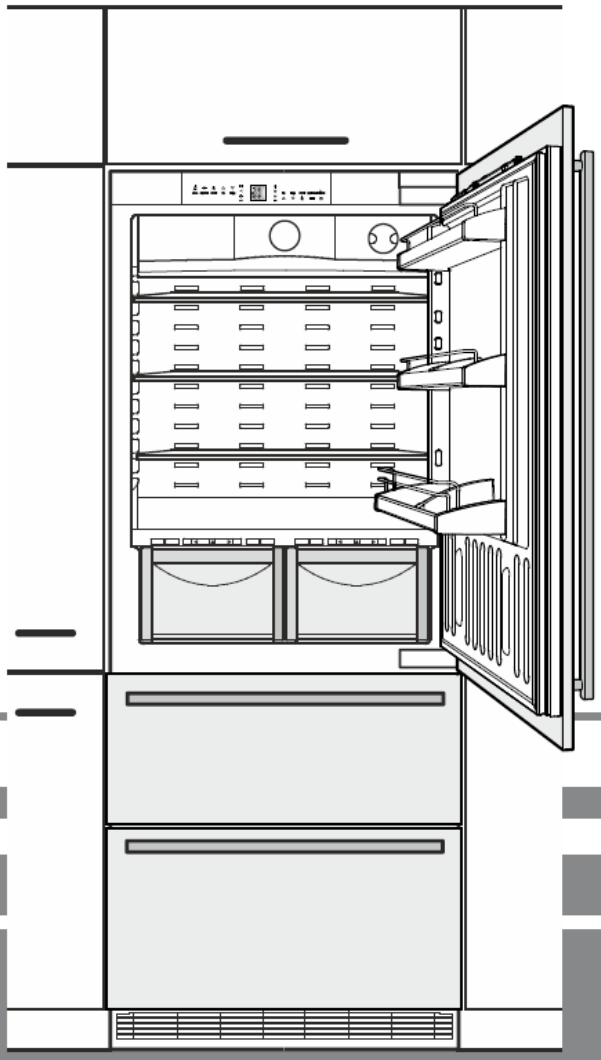

7083 137-00

ECBN 5066

LIEBHERR

Uzstādīšana

- Izvairieties novietot iekārtu tiešā saules gaismā vai tuvu plītij, sildītājam vai līdzīgiem karstuma avotiem.
- Grīdai, uz kuras stāv iekārta, ir jābūt horizontālai un līdzenai.
- Ventilācijas atvērumus vai ventilācijas režģi nedrīkst aizklāt. Vienmēr nodrošiniet labu ventilāciju un pārliecinieties, ka gaiss tiek ārā.
- EN 378 standarts nosaka, ka telpai, kurā tiek uzstādīta Jūsu iekārta, ir jābūt tik lielai, lai uz katriem iekārtā lietotajiem 8g dzesēšanas vielas R 600a būtu 1 m^3 telpas apjoma. Tādējādi gadījumā, ja dzesēšanas vielas shēmā radīsies sūce, telpā, kurā atrodas iekārta, tiks novērsta viegli uzliesmojošu gāzes/gaisa maisījumu veidošanās. Dzesēšanas vielas daudzums, kas tiek izmantots iekārtā, ir uzrādīts modeļa plāksnē iekārtas iekšpusē.

Elektriskais pieslēgums

Iekārtu darbiniet tikai ar **maiņstrāvu (AC).**

Pieļaujamais spriegums un frekvence ir norādīti uz modeļa plāksnes. Modeļa plāksnes atrašanās vieta ir norādīta sadaļā ar nosaukumu **Iekārtas apraksts** (lietošanas instrukcijā).

Ligzdai jābūt pareizi sazemētai un aizsargātai ar drošinātāju.

Drošinātāju strāvai jābūt starp 10 A un 16 A.

Nepievienojiet iekārtu, izmantojot pagarinātājkabeli vai pagarinātājligzdu.

Neizmantojiet atsevišķus invertorus (līdzstrāvas konversijai uz maiņstrāvas/trīsfāzu strāvu) vai enerģijas taupīšanas spraudņus. Pastāv elektroniskās kontroles sistēmas bojājuma risks.

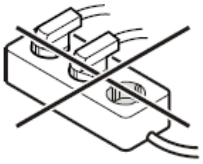

Iekārtas ventilācija

Nepieciešamā gaisa plūsma iet caur cokola daļu.

Ir svarīgi ventilācijas vietai izmantot paredzēto ventilācijas režģi.

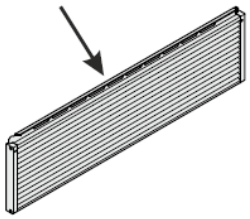

Šo vietu nedrīkst aizklāt vai nosegt.

Durvju atvēršanas atstarpe

Lūdzu, atstājiet atstarpi no sienas, lai durvis varētu kārtīgi atvērt.

Attēlā redzamais izmērs attiecas uz durvīm bez uzstādīta paneļa.

Pie dotā izmēra pieskaitiet Jūsu durvju paneļa biezumu un roktura dziļumu.

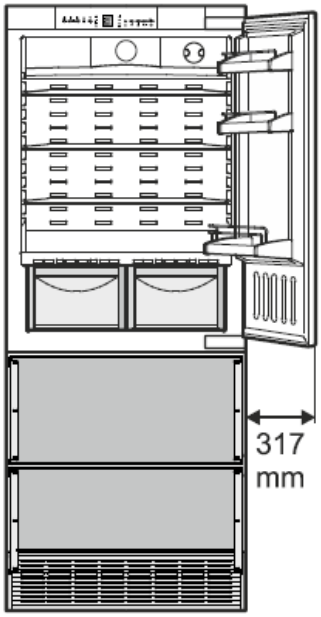

Iekārtas izmēri

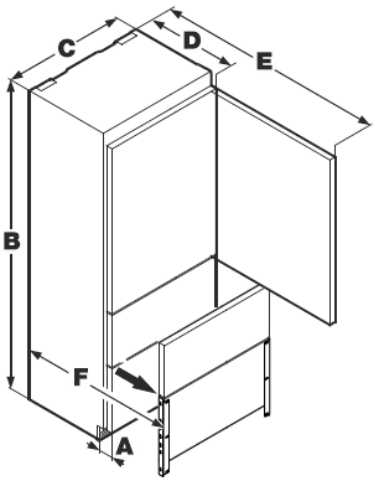

A = 76 mm
B = 2027 mm
C = 757 mm
D = 610 mm
E = 1413 mm
F = 952 mm

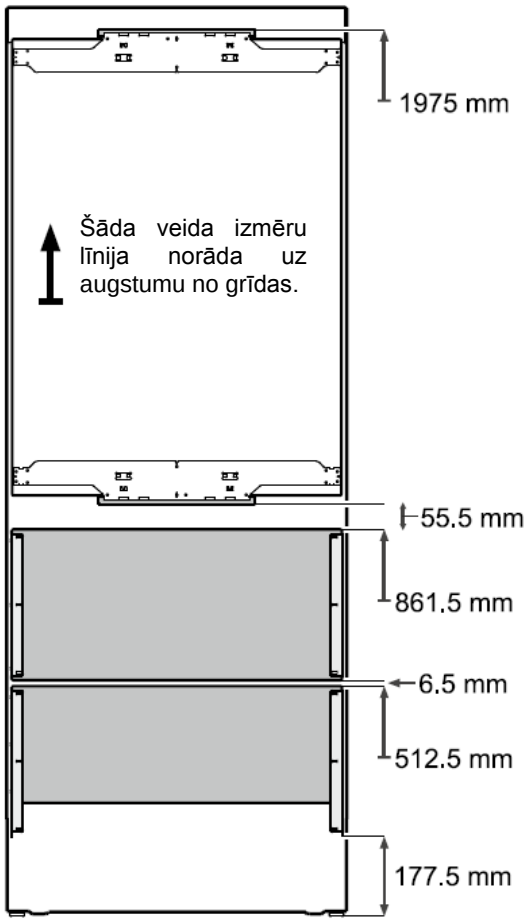

Montāžas izmēri

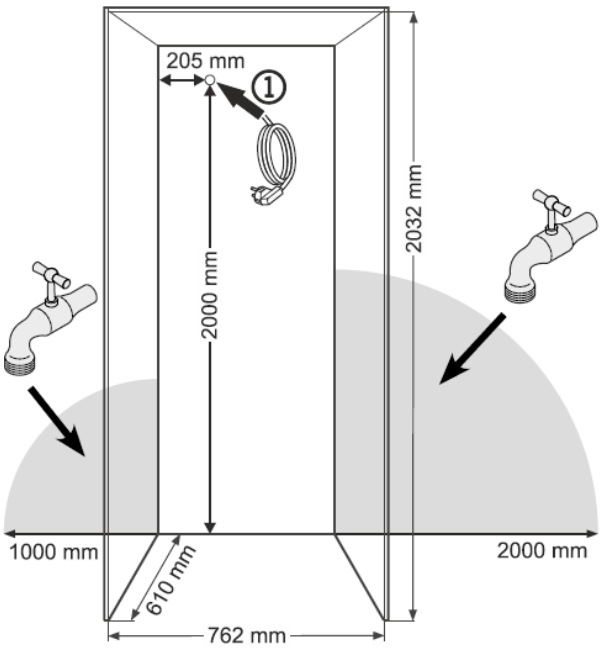

(1) Šajā zonā no iekārtas aizmugures nāk barošanas vads. Brīvais barošanas vada garums = **2500 mm.**

Kontaktligzdu izvēlieties, ņemot vērā šos datus.

Ligzda nedrīkst atrasties aiz iekārtas, un tai ir jānodrošina viegla piekļuve.

Ledus gatavotājs atrodas kombinētā ledusskapja saldētavas nodalījumā. Lai tas darbotos, tas ir jāpieslēdz pie ūdens padeves.

Ūdens izslēgšanas vārstam ir jāatrodas zonās, kas atzīmētas ar pelēko krāsu.

Svarīgi
Neuzstādiet izslēgšanas vārstu aiz iekārtas.

UZMANĪBU!

Ūdens izslēgšanas vārsts nedrīkst atrasties tieši virs ligzdas!

Atstarpei starp ūdens izslēgšanas vārstu un ligzdu ir jābūt tik lielai, cik to paredz attiecīgās valsts noteikumi, kurā iekārta tiek lietota!

Pretapgāšanās ierīces montāža

BRĪDINĀJUMS!

Jebkurā gadījumā ir jāuzstāda pretapgāšanās kronšteins. Tas nodrošina ierīces stabilitāti, un tā neapgāzīsies, ja tiks atvērtas pilnībā piepildītas durvis.

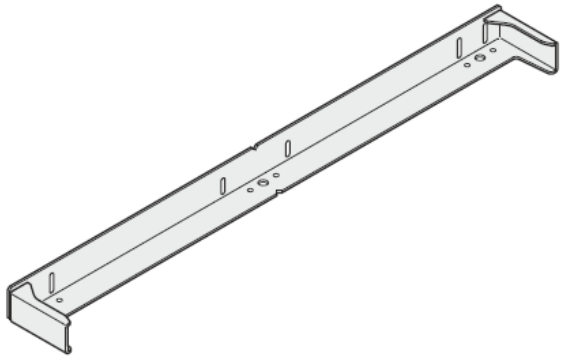

UZMANĪBU!

Pārliecinieties, lai tajā sienas zonā, kurā pretapgāšanās kronšteins tiks piestiprināts, neatrastos kādi elektrības vadi vai ūdens līnijas. Tās var sabojāt instalācijas laikā.

Uzstādīšana:

1. Atzīmējiet iekārtas centrālo līniju uz grīdas. Pielīdziniet pretapgāšanās kronšteina centru pie centrālās līnijas.

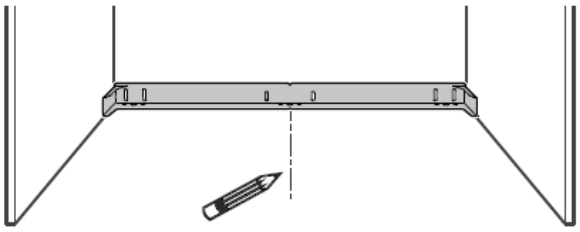

2. Nostipriniet pretapgāšanās kronšteinu. Skatiet nodaļu **Pretapgāšanās iekārtas montāžas varianti.**

Svarīgi!

Ja grīdai ir slīpums uz sāniem, tad pretapgāšanās kronšteins ir jāuzstāda horizontāli. Atbilstošajās vietās apakšā palieciet starplikas.

Pretapgāšanās ierīces montāžas varianti

Piestiprināšana pie sienas ar 3 skrūvēm.

Kad pretapgāšanās kronšteins tiek stiprināts pie betona sienām, izmantojiet atbilstošas tapas!

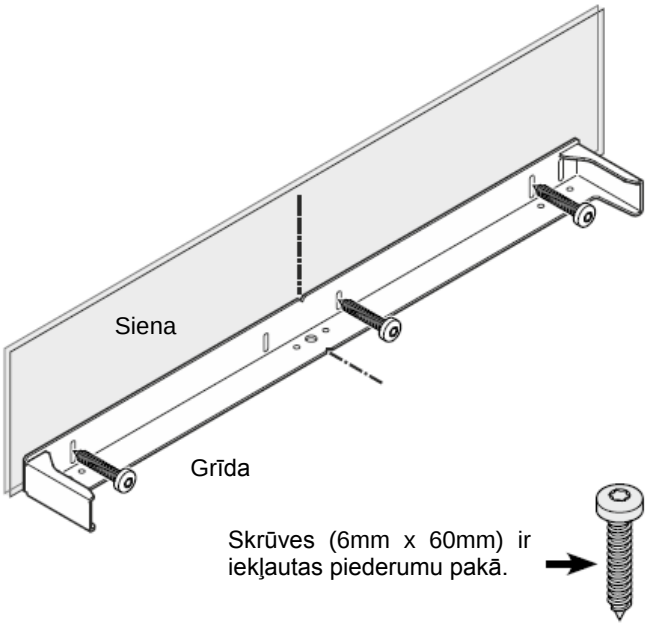

Piestiprināšana pie grīdas ar 3 skrūvēm.

Kad pretapgāšanās kronšteins tiek stiprināts pie betona grīdas, izmantojiet atbilstošas tapas!

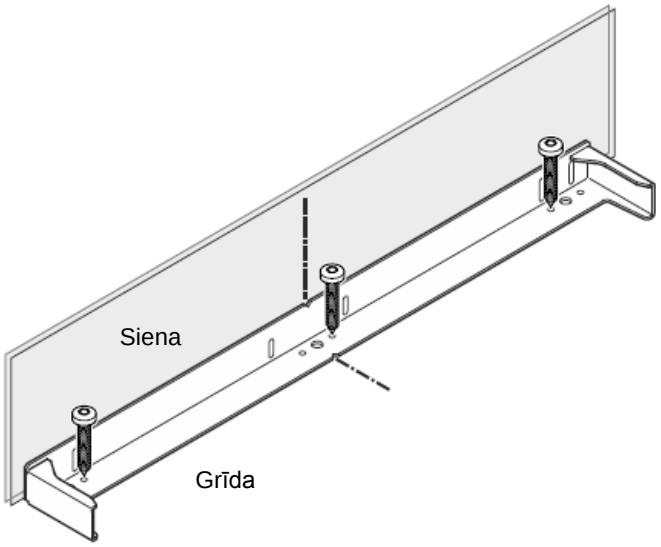

Ūdens padeves pieslēgšana

Drošības norādījumi un brīdinājumi

- Pirms pievienojat iekārtu pie ūdens padeves, atvienojiet kombinēto ledusskapi ar saldētavu no elektrības.
- **Pievienot dzeramā ūdens sistēmu drīkst tikai kvalificēts speciālists.**
- **Ūdens kvalitātei ir jāatbilst attiecīgās valsts noteikumiem par dzeramo ūdeni.**
- Ledus gatavotājs domāts tikai ledus gabaliņu gatavošanai mājsaimniecībā izmantojamos daudzumos, un to drīkst darbināt tikai ar šim nolūkam paredzētu ūdeni.
- Jebkuru remontu un darbu ar **IceMaker** (ledus gatavotāju) var veikt tikai klientu apkalpošanas nodaļa vai cits speciāli šim nolūkam apmācīts personāls.
- **Ražotājs nenes atbildību par bojājumiem, kuri radušies nepareizas ūdens padeves pievienošanas dēļ.**

Ūdens spiediens

Ūdens spiedienam jābūt robežās starp **0.15 MPa un 0.6 MPa (1.5 bar – 6 bar).**

Svarīgi!

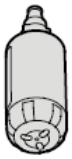

Ja iekārtā ir ielikts ūdens filtrs, **ūdens spiedienam** jābūt robežās starp **0.3 un 0.6 MPa (3– 6 bar).**

Ja ūdens spiediens iekārtā ar filtru būs pārāk mazs, tas var izraisīt traucējumus ledus gatavotāja darbībā.

Ūdens padeve iekārtai jāizveido ar aukstā ūdens cauruli, kura spēj izturēt darbības spiedienu un kura atbilst higiēnas prasībām.

Izmantojiet pievienoto nerūsējošā tērauda cauruli (garums 3m).

Iekārtas uzstādīšana

1. Novietojiet iekārtu pretī uzstādīšanas padziļinājumam.
2. Pie iekārtas sānu sienām pielieciet pārseglīstes virs, starp un zem drošības plāksnēm.
   - Nogrieziet pārseglīstes pareizajā garumā.
   - Piestipriniet līmējošās pārseglīstes, atstājot 6mm atstarpi līdz katrai drošības plāksnei.

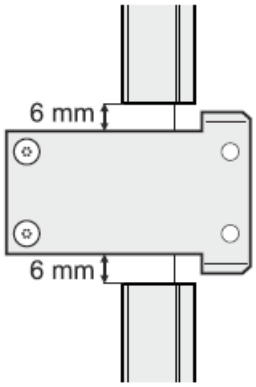

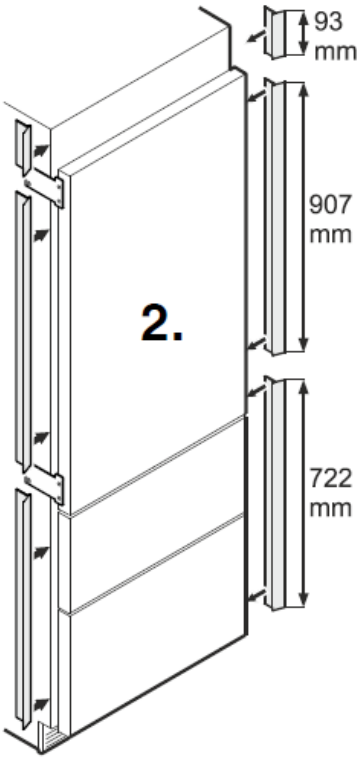

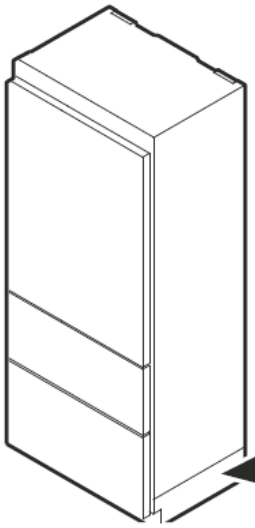

3. Ielieciet caurules saliekto daļu caur caurumu iekārtas labajā pusē.

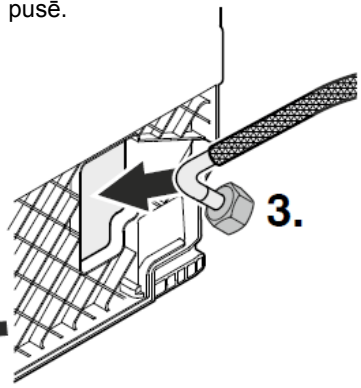

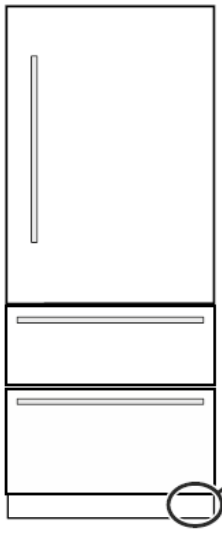

4. Pievienojiet cauruli pie solenoīda vārsta, kas atrodas iekārtas priekšpusē.

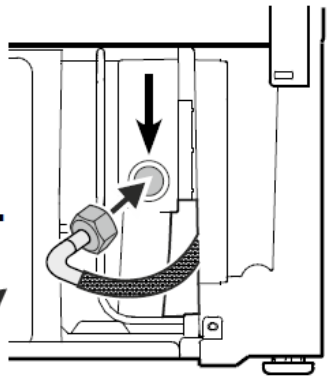

5. Ielieciet ūdens cauruli sliedītē iekārtas cokolā.

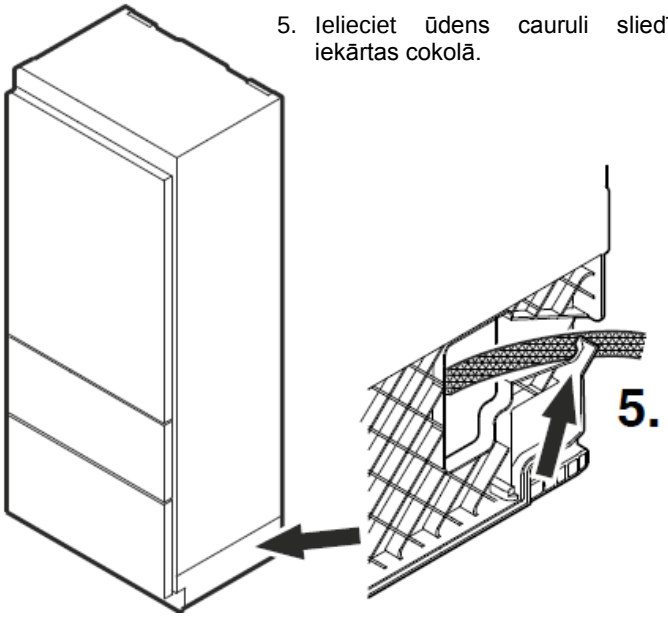

6. Izvelciet barošanas kabeli līdz ligzdai.
7. Izvelciet ūdens padeves cauruli līdz ūdens izslēgšanas vārstam.

BRĪDINĀJUMS!

Nepievienojiet iekārtu pie spēka padeves, pirms nav pabeigta uzstādīšana.

UZMANĪBU!

Nolieciet barošanas kabeli un ūdens cauruli tā, lai tie netiktu sabojāti, kad iekārta tiks stumta iekšā instalācijas padziļinājumā.

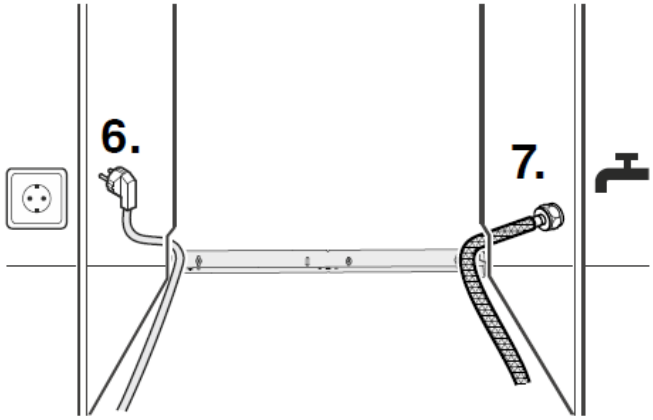

8. Lēnām iestumiet iekārtu padziļinājumā, līdz iekārtas cokols ieāķējas pretapgāšanās kronšteinā.

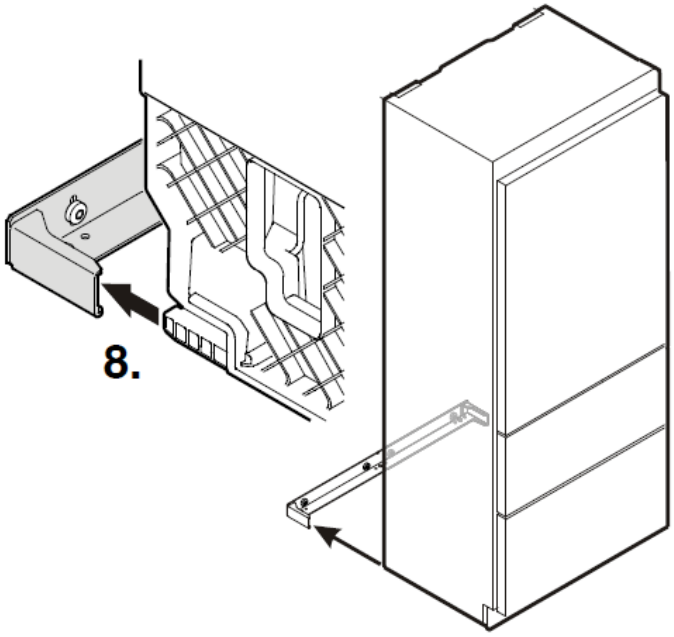

9. Piepildiet cauruli ar ūdeni un pievienojiet pie izslēgšanas krāna.

   Atveriet izslēgšanas krānu un pārbaudiet sistēmu uz noplūdēm.

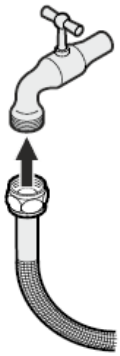

Svarīgi!
Kad tiek ieslēgts ledus gatavotājs, ūdens padeves sistēma ir jāatgaiso. Skatiet lietošanas instrukcijā nodaļu **Ledus gatavotāja atgaisošana**.

Iekārtas līmeņošana

1. Pieregulējiet iekārtas augstumu priekšpusē, atskrūvējot regulējamās kājiņas (1). Izmantojiet pievienoto uzgriežņu atslēgu.

   Pagrieziet uzgriežņu atslēgu pretēji pulksteņrādītāja virzienam, lai piepaceltu iekārtas priekšpusi un pulksteņrādītāja virzienā, lai nolaistu zemāk.

   Pielieciet uzgriežņu atslēgu attiecīgā veidā (1).

2. Pieregulējiet iekārtas augstumu aizmugurē pagriežot regulēšanas skrūves (2).

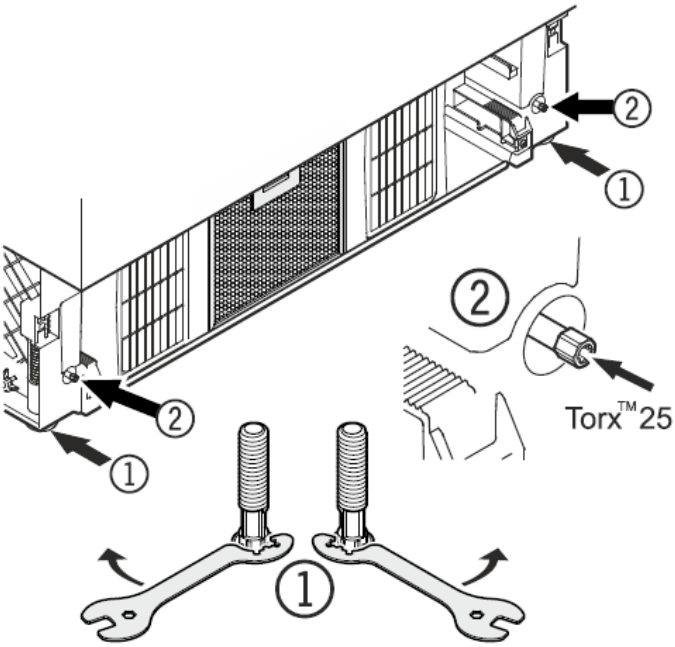

Ledusskapja durvju pieregulēšana

Ja neieciešams var pieregulēt iekārtas durvju sānu slīpumu.

Atskrūvējiet skrūves (1). Pieregulējiet sānu slīpumu, izmantojot skrūvi (2) (seškanšu atslēga A/F 2.5).

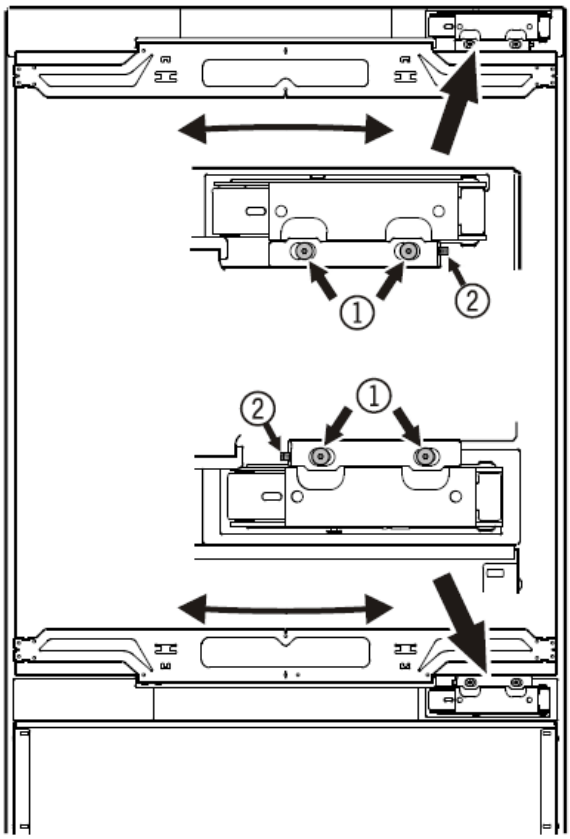

Iekārtas nostiprināšana padziļinājumā

Kad iekārta ir ievietota padziļinājumā, piestipriniet iekārtu pie virtuves mēbeļu korpusa, izmantojot stiprinājuma plāksnes (4x16 skrūves).

Tad ar klikšķi nofiksējiet pievienotos vāciņus savās vietās.

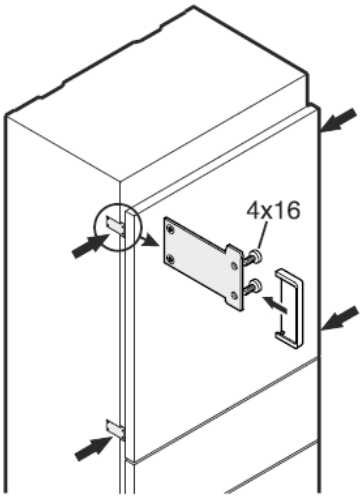

Atvilktnes priekšpuses pieregulēšana

Ja neieciešams, var pieregulēt saldētavas atvilktņu priekšpuses.

Pārlieciet skrūves, kas attēlotas attēlā (uz atvilktnes kreiso vai labo pusi) iegarenajos caurumos.

Kad esat ielikuši skrūves pareizajā pozīcijā atvilktnes priekšpusē, pieskrūvējiet tās.

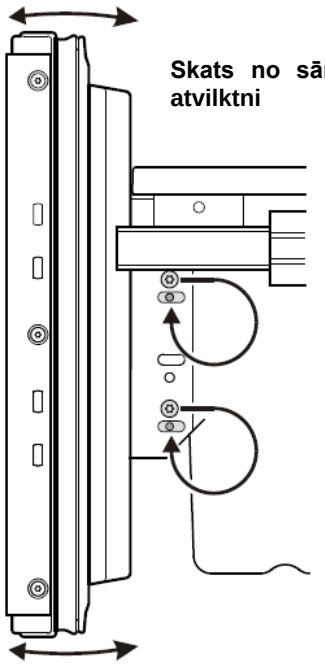

Skats no sāniem uz izvilktu saldētavas atvilktni

Ventilācijas režģa montāža

Izvelciet apakšējo saldētavas atvilktni.

1. No putekļu filtra noņemiet aizsargplēvi. Ielieciet filtru pie apakšas, nospiediet pogu un ar klikšķi nofiksējiet to savā vietā.

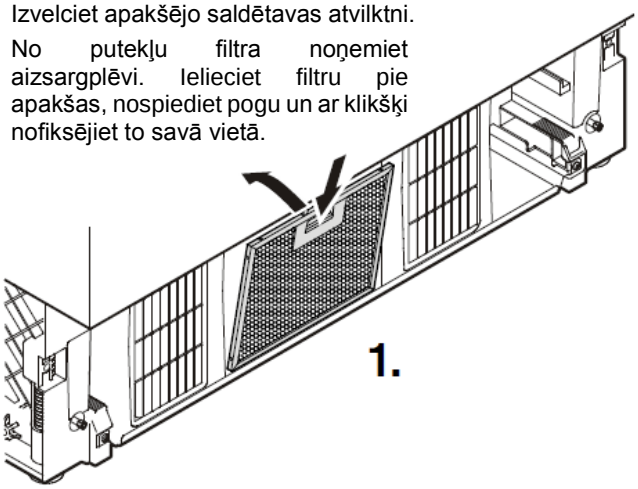

2. Noņemiet slēgtapas no abiem atbalstiem. Atbalsti ir iekļauti piederumu komplektā.

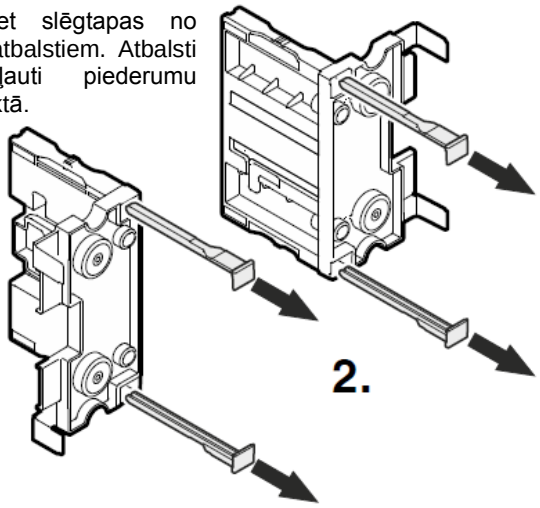

3. Ielieciet ventilācijas režģa atbalstus motora nodalījuma labajā un kreisajā pusē.

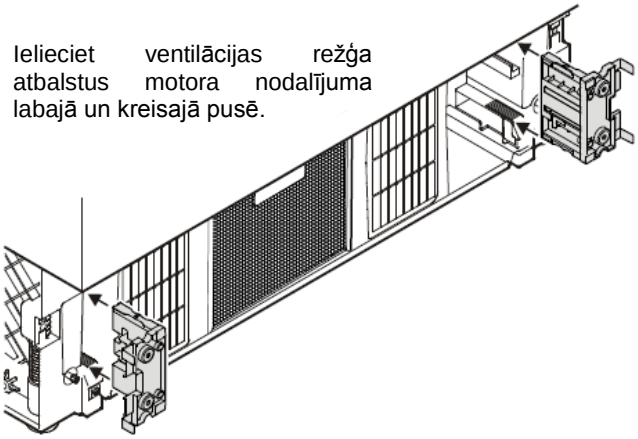

4. Kronšteinu priekšējai sienai ir jābūt vienā līmenī ar ventilācijas režģa priekšpusi.

   Attiecīgi pieregulējiet atbalstus.

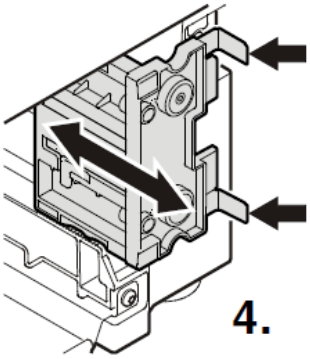

5. Ielieciet slēgtapas, lai nofiksētu atbalstus.

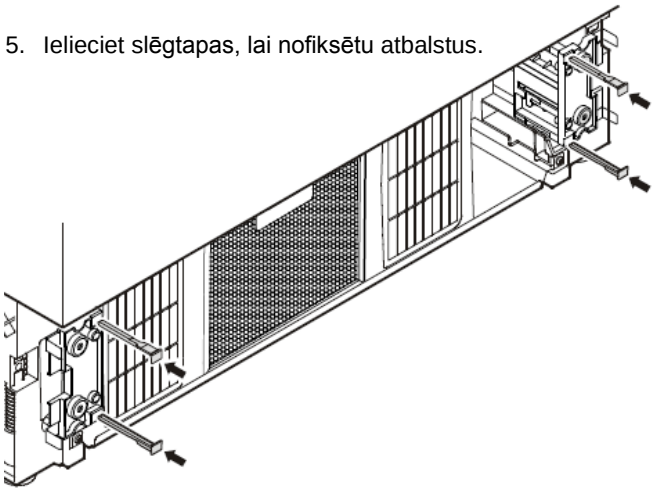

6. Pielieciet ventilācijas režģi.

   Režģa iekšpusē ir skrūves (skatiet attēlu zemāk). Šīm skrūvēm ir jāieiet atbilstošajos atbalstu caurumos.

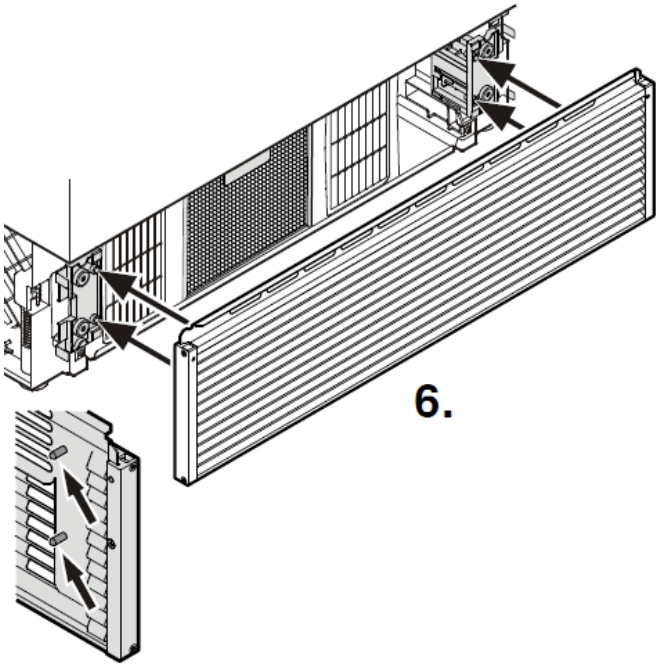

7. Pieregulējiet ventilācijas režģa augstumu.
   - Mazliet atskrūvējiet skrūves režģa priekšpusē (seškanšu atslēga AF 2.5).
   - Pieregulējiet ventilācijas režģi vajadzīgajā augstumā.
   - Pieskrūvējiet skrūves.

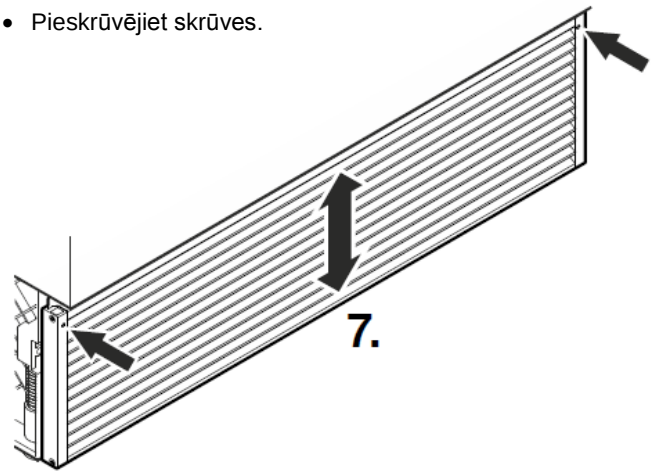

Montāžas piederumu noņemšana no ledusskapja durvīm

Noņemiet vāku (1) un no iekārtas durvīm atskrūvējiet augšējo un apakšējo piestiprināšanas kronšteinu (2). Šos stiprinājuma kronšteinus vēlāk liks klāt pie iekārtas durvju paneļa.

Svarīgi!
Lai pieliktu iepriekš salikto durvju paneli pie iekārtas durvīm, ir nepieciešamas drošības uzmavas.

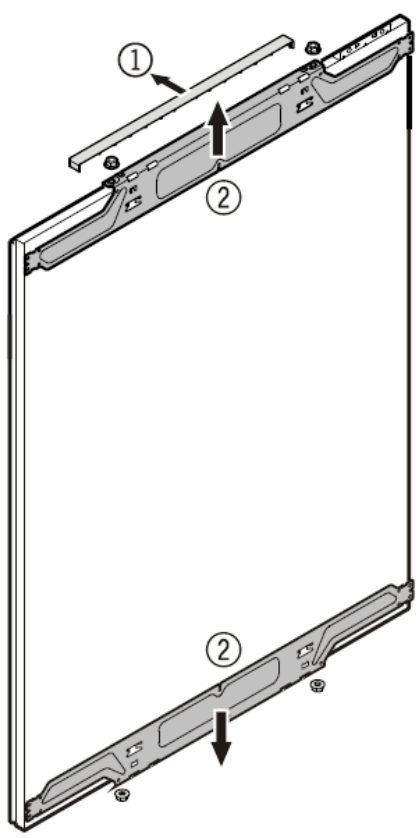

Montāžas piederumu noņemšana no saldētavas atvilktnēm

Atskrūvējiet stiprinājuma kronšteinus (3) no saldētavas atvilktnēm. Šos stiprinājuma kronšteinus liks uz saldētavas paneļiem.

Svarīgi!
Lai pieliktu iepriekš saliktos saldētavas paneļus uz saldētavas atvilktnēm, ir nepieciešamas skrūves.

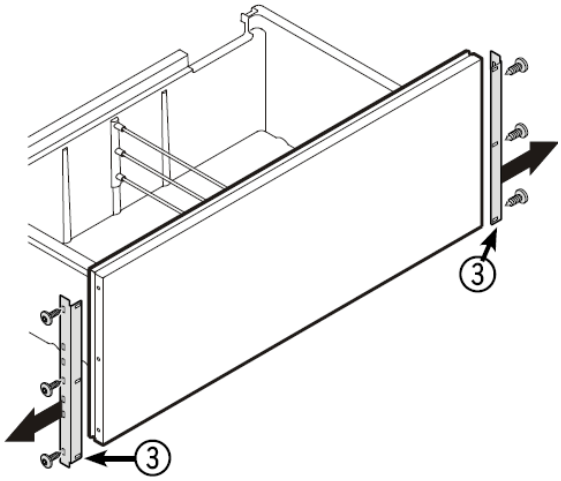

Paneļa izmēri

Minimālais paneļa biezums = 16 mm
Maksimālais paneļa biezums = 19 mm

Maksimālais paneļa svars

Ledusskapja panelis = 27 kg
Saldētavas atvilktnes panelis = 10 kg

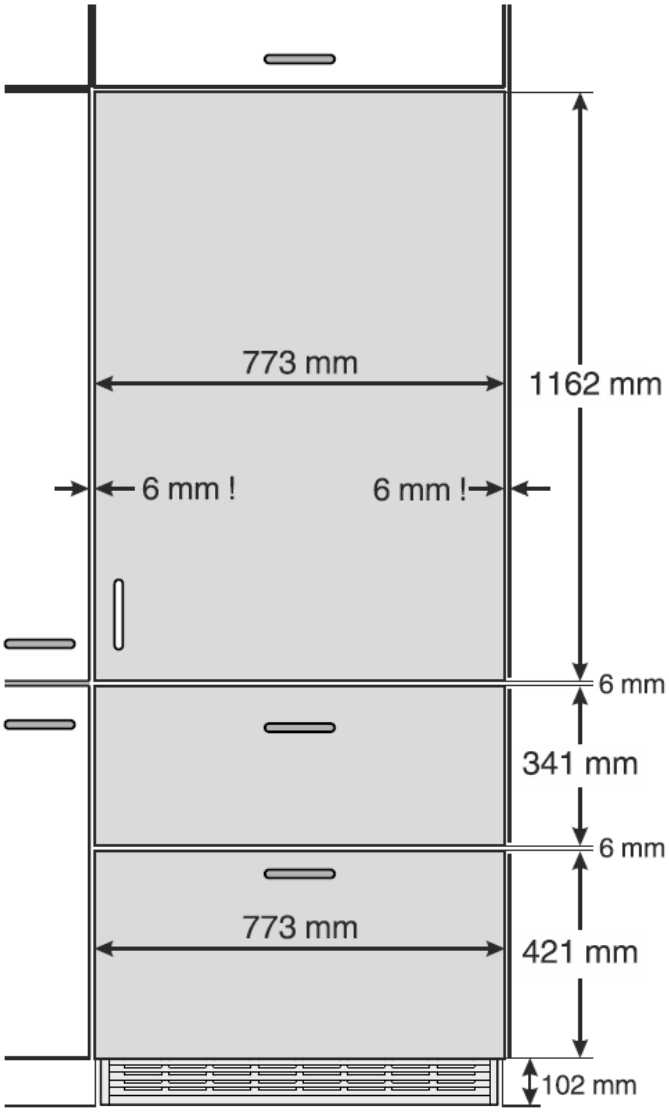

Svarīgi!
Lai izvairītos no sadursmēm, atverot ledusskapja durvis, minimālais sānu attālums starp durvīm un paneļiem ir 6 mm.

Stiprinājuma kronšteinu montāža uz durvju paneļiem

1. Uzzīmējiet 1041mm līniju no durvju paneļa apakšpuses.
2. Turpiniet zīmēt 107.5mm garu līniju no durvju paneļa apakšpuses.
3. Pieregulējiet vienu ledusskapja durvju stiprināšanas kronšteinu pie augšējās līnijas, kā parādīts attēlā un nostipriniet ar vismaz 6 skrūvēm 4x14.
4. Pieregulējiet otru ledusskapja durvju stiprināšanas kronšteinu pie apakšējās līnijas, kā parādīts attēlā un nostipriniet ar vismaz 6 skrūvēm 4x14.
5. Nostipriniet katru stiprinājuma kronšteinu, kas tika noņemts no saldētavas atvilktnēm, izmantojot 3 skrūves 4x14, kā parādīts attēlā.

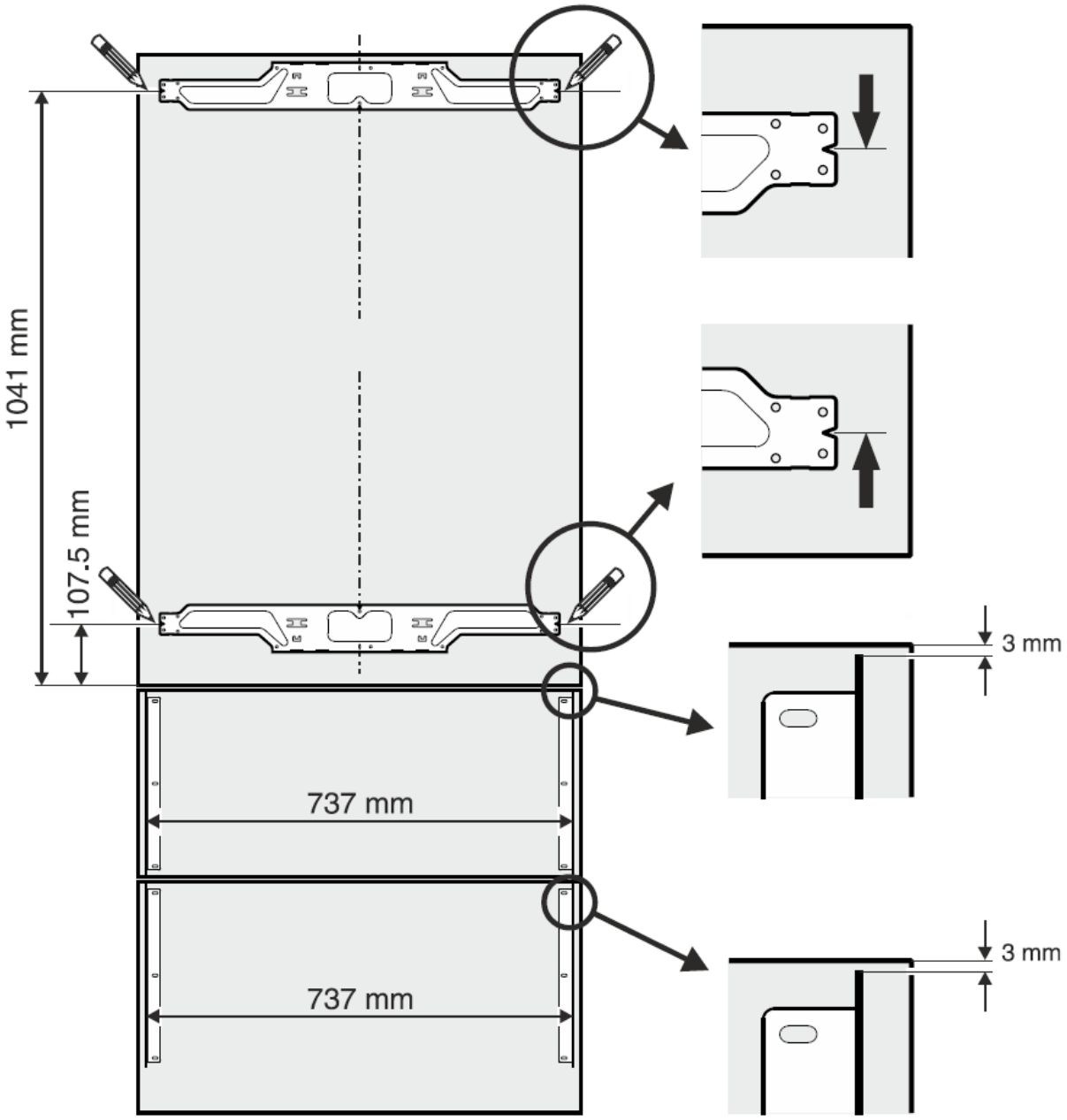

Ledusskapja paneļa montāža

1. Pilnībā ieskrūvējiet regulējamās tapas ledusskapja durvju apakšā (attēls A).

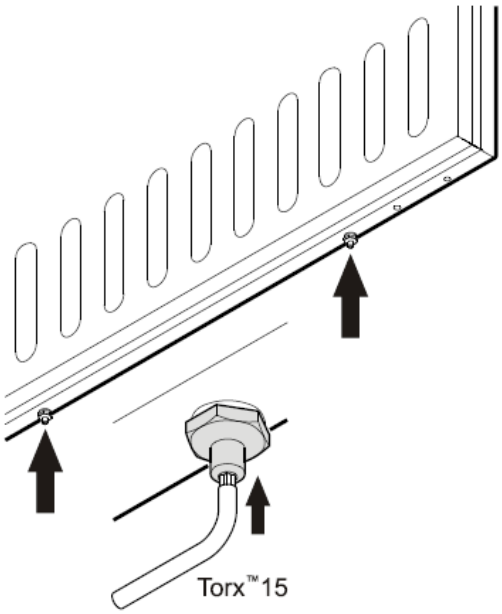

Attēls A

2. Atveriet ledusskapja durvis un uzlieciet ledusskapja paneli uz augšējām regulēšanas tapām (attēls B).
3. Uzskrūvējiet drošības uzgriežņus uz regulēšanas tapām un nedaudz pievelciet (attēls B).

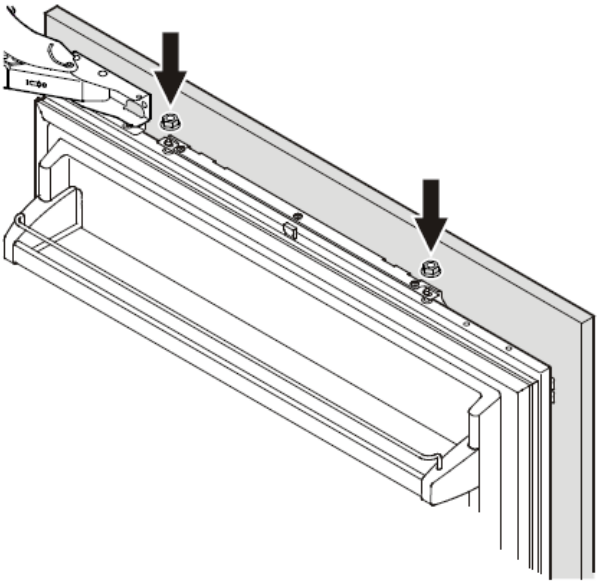

Attēls B

4. Aizveriet ledusskapja durvis un pārbaudiet paneļa augstumu.
5. Ja nepieciešams, pieregulējiet paneļa augstumu. Atskrūvējiet drošības uzgriežņus un pieregulējiet tapas (attēls C).

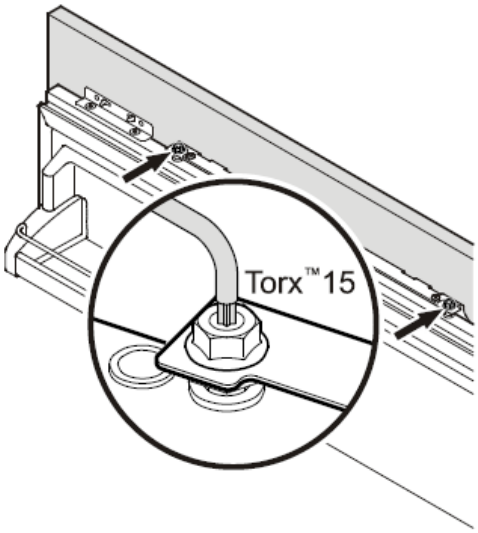

Attēls C

6. Pieregulējiet paneli horizontāli (izmantojot iegarenos caurumus savienošanas kronšteinā) (attēls D).
7. Pieskrūvējiet drošības uzgriežņus.

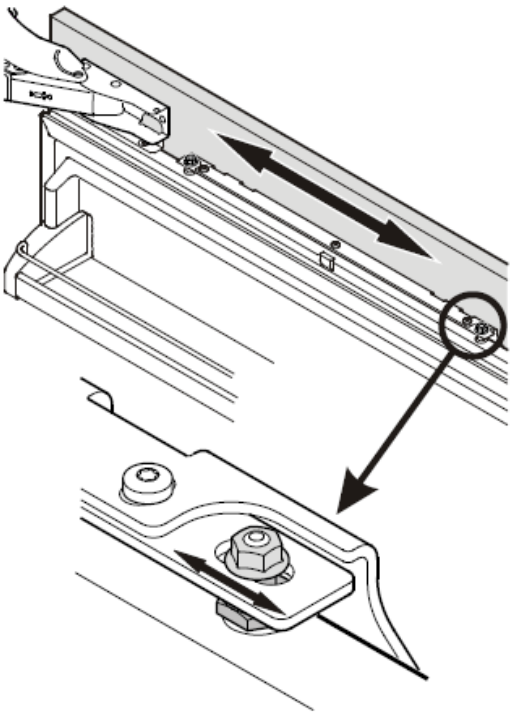

Attēls D

8. Atskrūvējiet regulējamās tapas (ledusskapja durvju apakšā) līdz tās pieskaras savienošanas kronšteinam (attēls E).

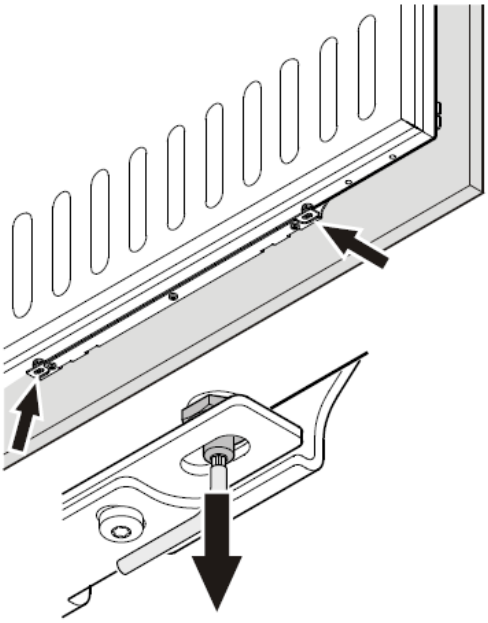

Attēls E

9. Uzskrūvējiet un pievelciet drošības uzgriežņus (attēls F).

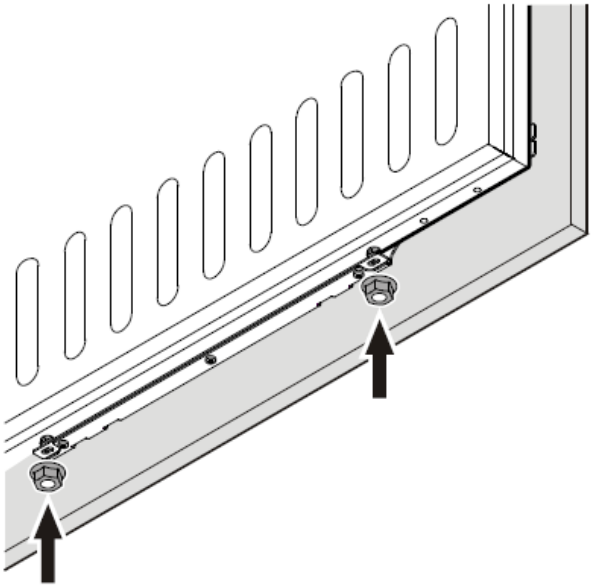

Attēls F

10. Atskrūvējiet trīs skrūves savienošanas kronšteina augšpusē, pieregulējiet durvju paneli kā parādīts attēlā G, un tad atkal skrūves pievelciet. Šo pašu procedūru jāveic apakšējam savienošanas kronšteinam.

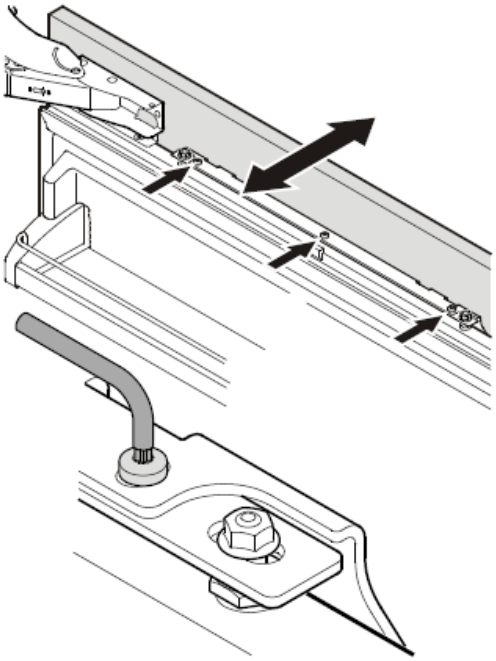

Attēls F

11. Ar klikšķi nofiksējiet augšējo un apakšējo vāciņu (1) savās vietās (attēls H).

    Ielieciet paredzētās noseglīstes (2) starp ledusskapja durvīm un paneli.

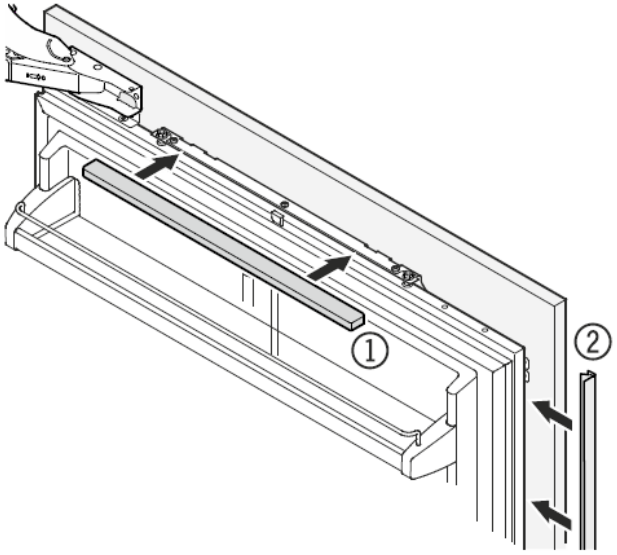

Attēls H

Saldētavas paneļu montāža

1. Izvelciet augšējo atvilktni un pieskrūvējiet iepriekš salikto paneli.

   Ir jāizmanto tās pašas skrūves, kuras izmantotas savienošanas kronšteiniem. (skatiet nodaļu **Montāžas piederumu noņemšana no saldētavas atvilktnēm**).
2. Aizveriet saldētavas atvilktni un pārbaudiet paneļa stāvokli. Pieregulējiet paneļa augstumu, atskrūvējot kreiso un labo skrūvi. Pievelciet skrūves.
3. Izvelciet apakšējo saldētavas atvilktni un piestipriniet paneli tādā pašā veidā.
4. Abām atvilktnēm nosedziet spraugu starp atvilktni un paneli ar paredzētajām pārseglīstēm. Noņemiet aizsargplēvi no apdares un ielieciet spraugā augšpusē.

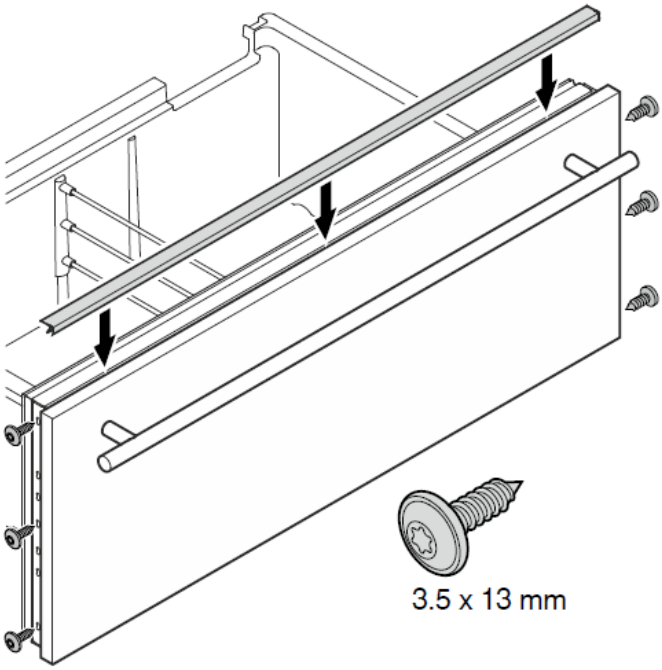

Durvju eņģu pārlikšana

Durvju eņģes drīkst pārlikt tikai apmācīts speciālists.

BRĪDINĀJUMS!

Nemēģiniet pārlikt durvju eņģes paši. Ledusskapja durvju eņģes ir piestiprinātas ar stingrām aizvēršanas atsperēm. Ja eņģe nejauši aizcērtas ciet, tas var radīt nopietnas traumas.